DHDM-DALI

Модуль интерфейса DALI, 1 канал

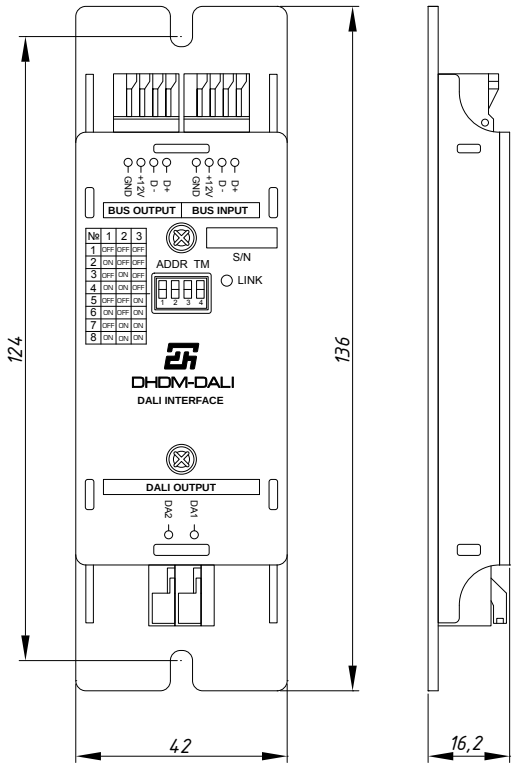

Технические характеристики:
Количество каналов - 1
Максимальный выходной ток шины DALI - 30 мА
Ток потребления - 80 мА
Температура окружающей среды - 0-40˚С
Степень защиты - IP20
Габаритные размеры - 136x42x16,2 мм

Описание
Модуль интерфейса DHDM-DALI служит для управления светильниками по протоколу DALI. Модуль передает на шину DALI данные канала яркости диммера, адрес которого установлен переключателем ADDR. Данные передаются по всем адресам DALI (Broadcast команды), установка адреса DALI на подключаемых устройствах не требуется. Все устройства DALI, подключенные к одному модулю работают синхронно. Модуль интерфейса сам формирует требуемое напряжение питания шины DALI, т.о. нет необходимости подключать внешний блок питания DALI к шине, если общее потребления тока устройствами на шине не превышает 30 мА. Это дает возможность подключить 10-15 устройств к модулю без внешнего блока питания DALI. Если требуется подключить большее количество устройств к шине DALI, то необходимо использовать дополнительный блок питания DALI. Модуль интерфейса подключается к шине DIMMER BUS [A] на базовом модуле DH6000(D) или к шине DIMMER BUS на модуле интерфейса DHDM-4-64(D). Индикатор LINK светится, если модуль правильно подключен к шине. Информация о правильном подключении модуля интерфейса к шине передается в базовый модуль и отображается в программе конфигурации. К шине DIMMER BUS [A] базового модуля можно подключить до 8 устройств (к шине модуля интерфейса DHDM-4-64(D) не более 4). Все они подключаются последовательно, т.е. вход последующего устройства подключается к выходу предыдущего. У каждого модуля интерфейса должен быть установлен свой адрес переключателем ADDR. Адреса могут устанавливаться в произвольном порядке. Не допускается использование модулей с одинаковыми адресами. У самого последнего устройства на шине, движок переключателя TM должен быть переведен в положение ON. Этот переключатель подключает к шине терминальный резистор для согласования шины. Для подключения модуля интерфейса к шине следует использовать кабель UTP с сечением жилы 0,2 мм² (24AWG). Клеммы D+ и D- должны подключаться к одной витой паре. Для подключения модуля достаточно двух витых пар. Максимальное сечение проводов, подключаемых к клеммнику 0,5 мм². Общая протяженность шины диммеров не должна превышать 200 м. На рис. 1 и рис. 2 приведены примеры подключения одного и нескольких модулей интерфейса DHDM-DALI.

Модуль интерфейса DALI, 1 канал

Важные указания по технике безопасности

1. Устройство предназначено для эксплуатации внутри помещений, при температуре окружающего воздуха 0-40˚С и относительной влажности воздуха не более 90% без конденсации влаги. Не используйте это устройство вблизи воды. Не подвергайте устройство воздействию дождя или сырости.
2. Не устанавливайте устройство внутри замкнутого пространства.
3. Не размещайте вблизи источников тепла, таких как: батареи отопления, обогреватели, печи, блоки питания и другие приборы, вырабатывающие тепло.
4. Соблюдайте полярность подключения. Проверьте отсутствие замыкания в проводах.
5. Монтаж проводов, снятие и установка устройства должны осуществляться при отключенном напряжении питания.

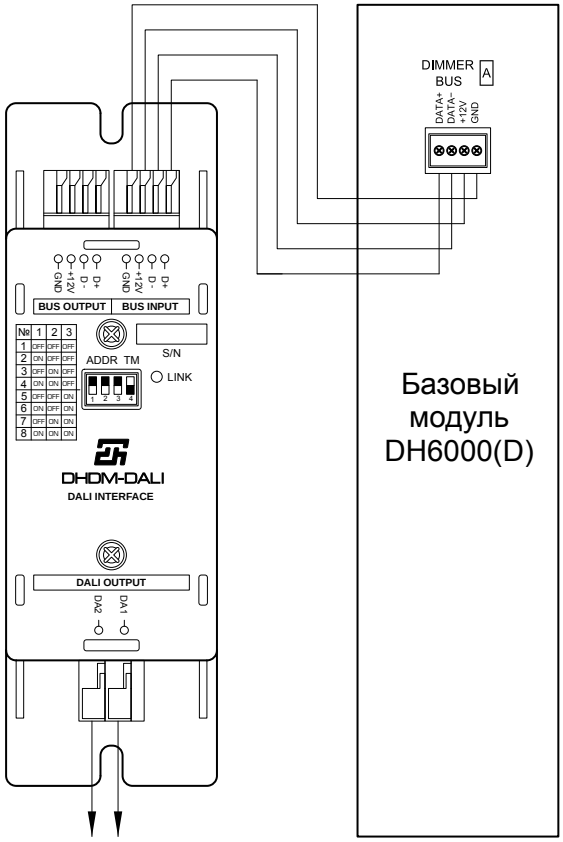

Рис. 1. Схема подключения одного модуля интерфейса DHDM-DALI

Модуль интерфейса DALI, 1 канал

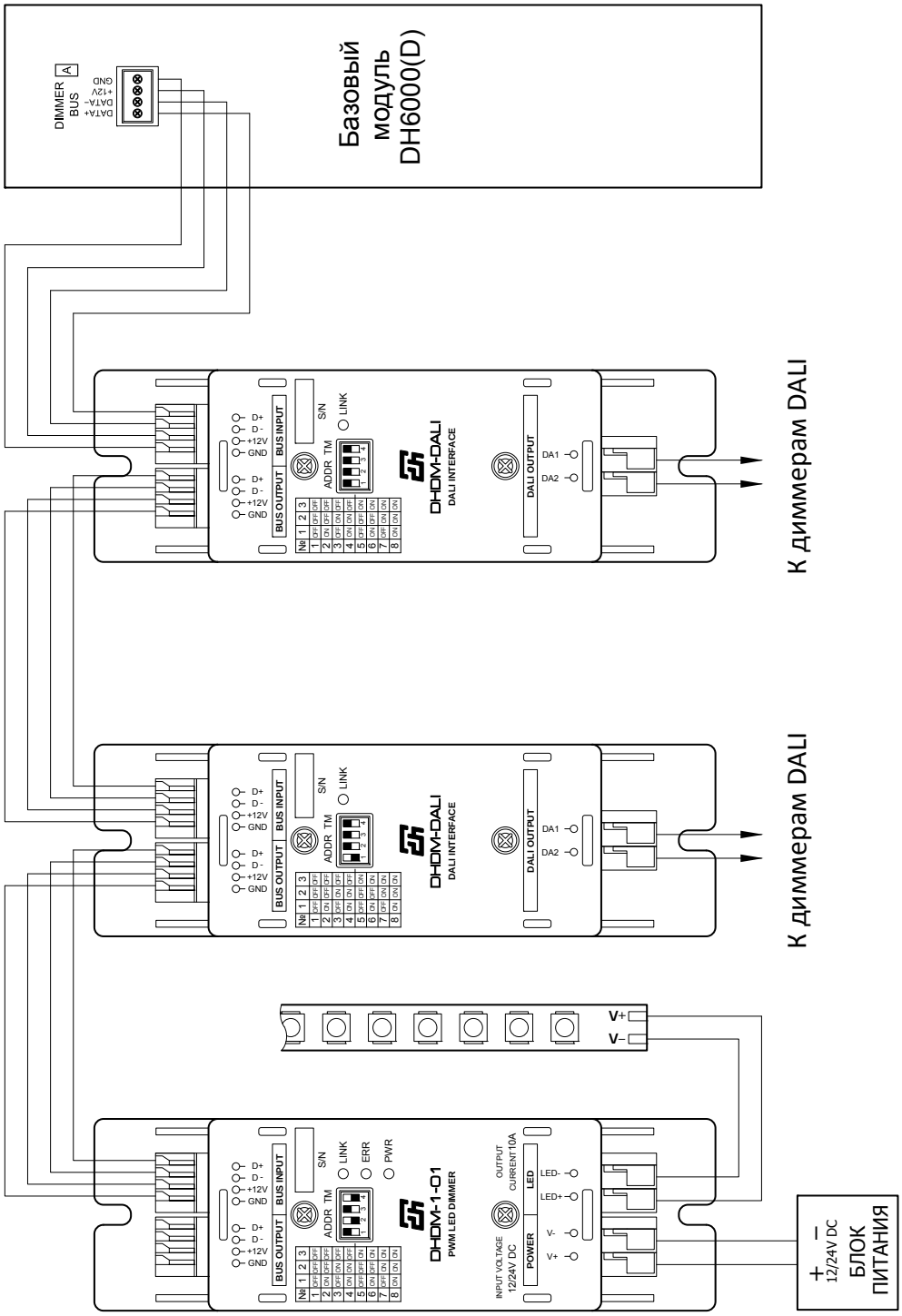

Рис. 2. Схема подключения двух модулей интерфейса DHDM-DALI и одного диммера DHDM-1-01